Schnellspannverbinder

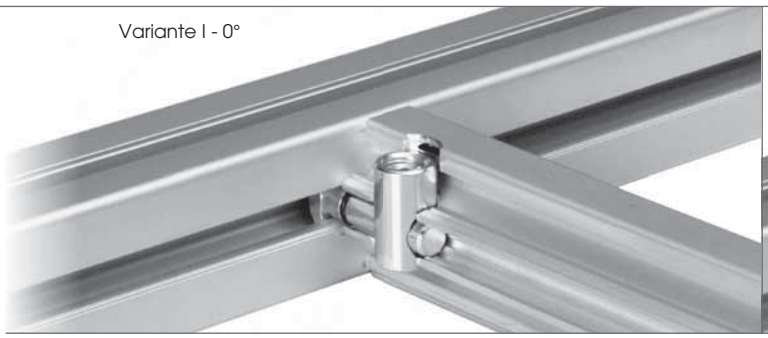

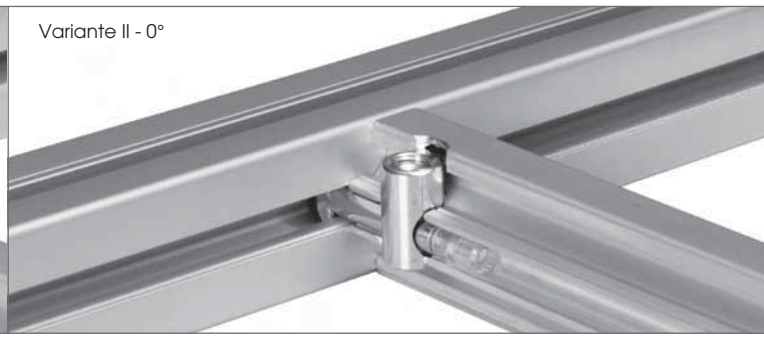

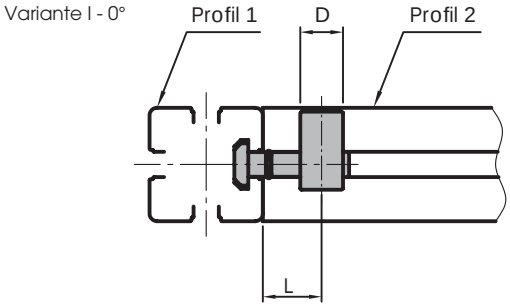

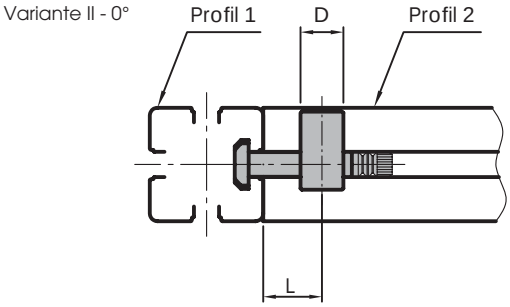

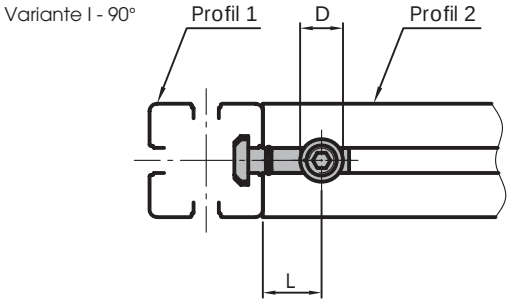

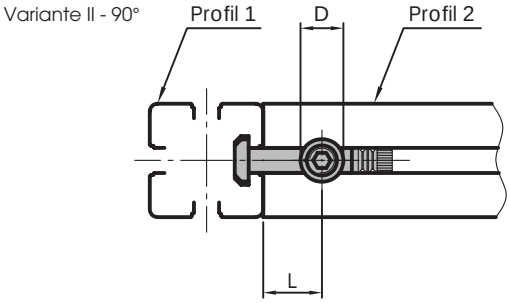

Art.-Nr.	Artikel	Ausführung	Nut Profil 1	Nut Profil 2	D [mm]	L [mm]
14032	Schnellspannverbinder 8/8 0° LE10	Variante I – 0°	8	8	11	18
14033	Schnellspannverbinder 8/8 90° LE10	Variante I – 90°	8	8	11	18
14036	Schnellspannverbinder 8/10 0° LE10	Variante I – 0°	10	8	11	18
14037	Schnellspannverbinder 8/10 90° LE10	Variante I – 90°	10	8	11	18
14034	Schnellspannverbinder 10/10 0° LE10	Variante I – 0°	10	10	17	22,5
14035	Schnellspannverbinder 10/10 90° LE10	Variante I – 90°	10	10	17	22,5
10563	Schnellspannverbinder 8/8 0° LE10	Variante II – 0°	8	8	11	18
10448	Schnellspannverbinder 8/8 90° LE10	Variante II – 90°	8	8	11	18
12091	Schnellspannverbinder 8/10 0° LE10	Variante II – 0°	10	8	11	18
10564	Schnellspannverbinder 10/10 0° LE10	Variante II – 0°	10	10	17	22,5
10449	Schnellspannverbinder 10/10 90° LE10	Variante II – 90°	10	10	17	22,5

Gerne bieten wir Ihnen auch weitere Varianten gemäß Ihren individuellen Anforderungen an.

Anwendung	Der Schnellspannverbinder eignet sich als Universalverbinder zur Verbindung von Profilen unter einem 90°-Winkel. Da der Schnellspannverbinder immer nur eine Profilnut beansprucht, wird er vorzugsweise dann eingesetzt, wenn in der Profilnut Flächenelemente eingefasst werden müssen. Auch für ästhetisch anspruchsvolle Konstruktionen, bei denen der Profilverbinder nicht sichbar sein soll, hat man mit dem Schnellspannverbinder die zu bevorzugende Verbindungstechnik, da der Verbinder nur von einer Seite sichtbar ist.
Material	Stahl, verzinkt und blau chromatiert

Technische Änderungen vorbehalten.

ASSTEC Assembly Technology GmbH & Co. KG · Saline 20 · 78628 Rottweil · Telefon: 0741/1 74 76-0 · Fax: 0741/1 74 76-123 · www.asstec.net · info@asstec.net